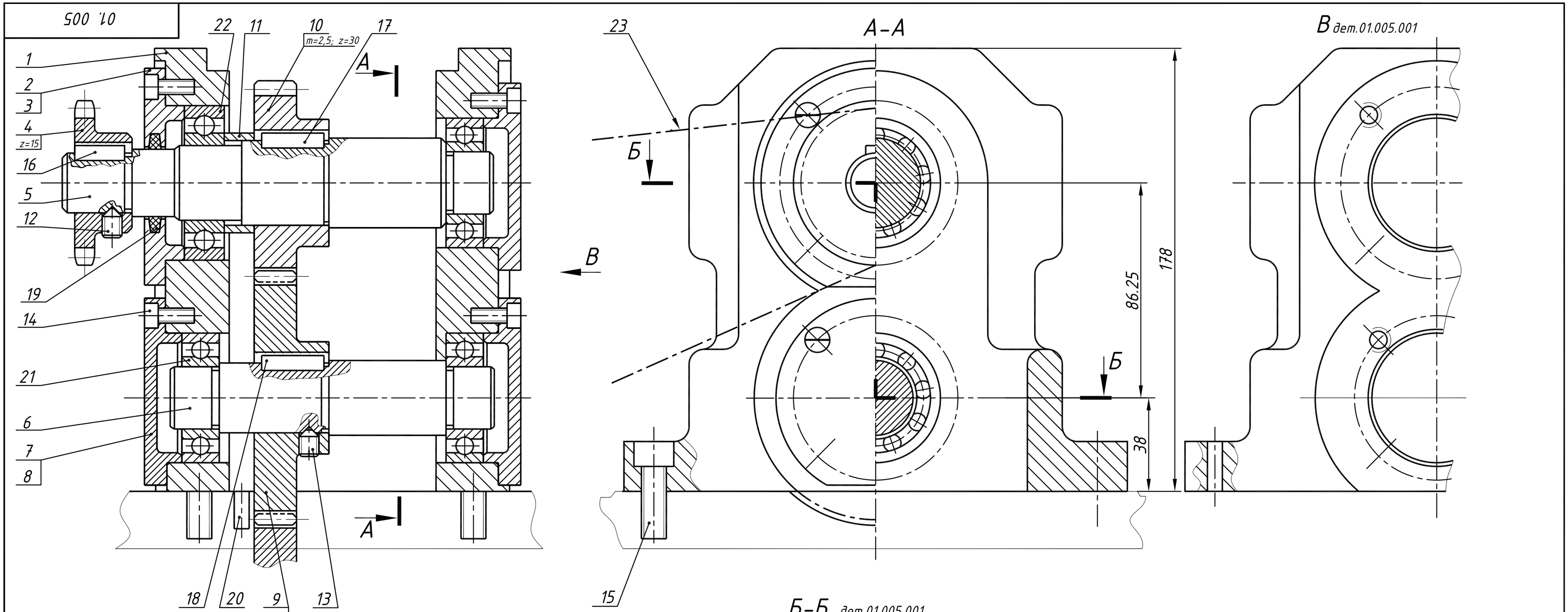

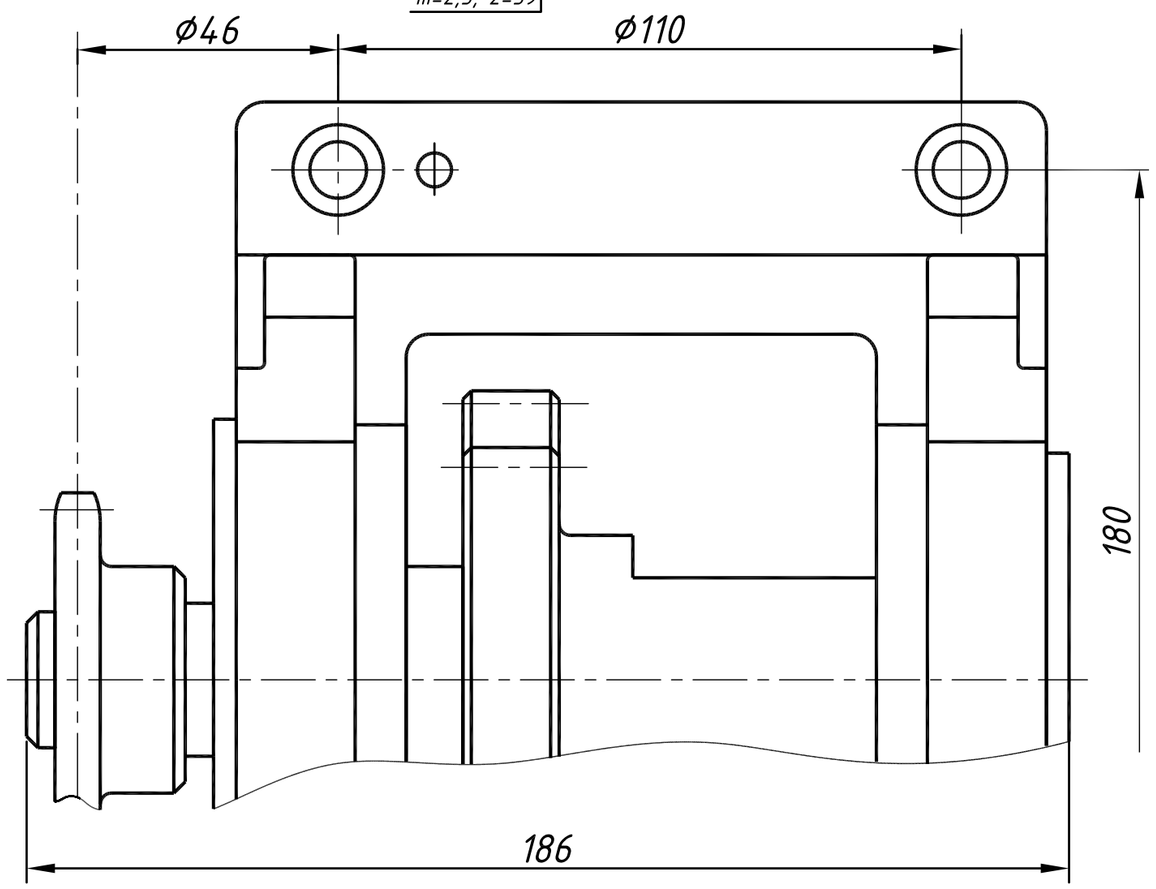

Б–Б дет.01.005.001

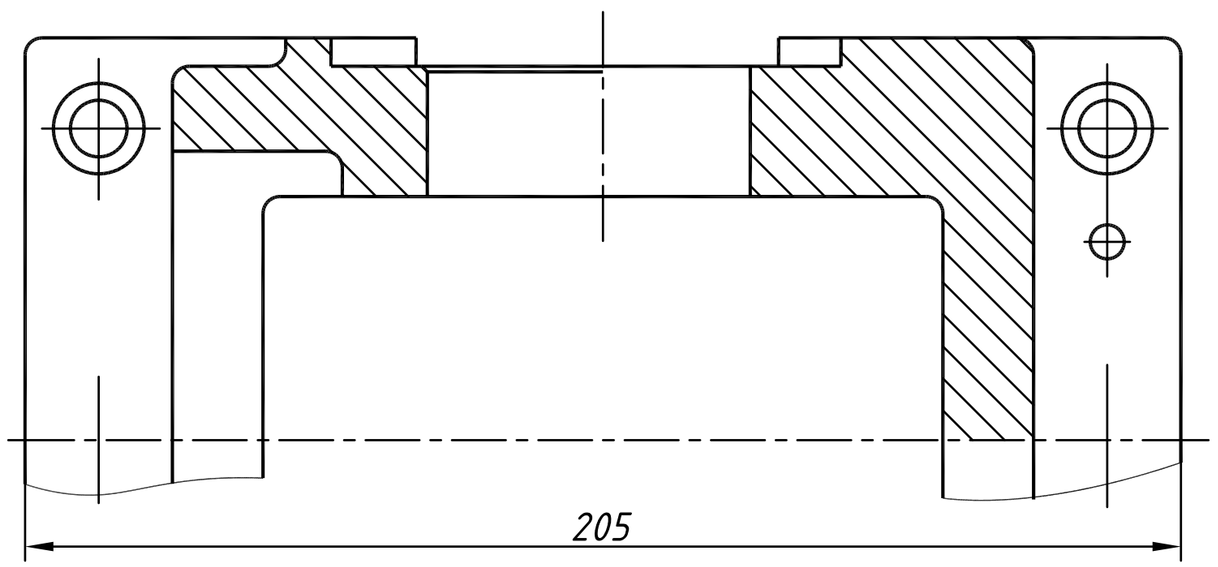

Поз.	Обозначение	Наименование	Кол.	Материал	Примечание
		Детали			
1	01.005.001	Корпус	1	АЛ4	
2	01.005.002	Крышка	1	СЧ15	
3	01.005.003	Прокладка регулировочная	1	Сталь 10	набор
4	01.005.004	Звездочка	1	Сталь 40	Профиль зуба ГОСТ 591-69
5	01.005.005	Вал	1	Сталь 50	
6	01.005.006	Вал	1	Сталь 50	

Поз.	Обозначение	Наименование	Кол.	Материал	Примечание
7	01.005.007	Крышка	3	СЧ15	
8	01.005.008	Прокладка регулировочная	3	Сталь 10	(набор)
9	01.005.009	Колесо зубчатое	1	Сталь 45	
10	01.005.010	Колесо зубчатое	1	Сталь 45	
11	01.005.011	Втулка распорная	1	Ст.3	
		Стандартные изделия			
12		Винт М8х10 ГОСТ 1479-64	1		
13		Винт М8х16 ГОСТ 1479-64	1		
14		Винт М6х20 ГОСТ 1491-80	16		
15		Винт М10х30 ГОСТ 1491-80	4		
16		Шпонка 8х7х20 ГОСТ 8789-68	1		
17		Шпонка 8х7х25 ГОСТ 8789-68	1		
18		Шпонка 10х8х25 ГОСТ 8789-68	1		
19		Кольцо СП40-27-5 ГОСТ 6308-71 / МН 180-61	1		
20		Штифт 6х35 ГОСТ 3129-60	2		
21		Шарикоподшипник 60205 ГОСТ 7242-70	3		d=25; D=52 B=15
22		Шарикоподшипник 60206 ГОСТ 7242-70	1		d=30; D=62 B=16
23		Цепь ПР-12,7-1800-2 ГОСТ 10947-64	1		52 звена $D_{рол}$=8,51 $B_{вн}$=7,75

Изм.	Лист	№ докум.	Подп.	Дата
Разраб.		Григорьев		
Пров.		Решетов		
Т. контр.				
Н. контр.				
Утв.				

01.005

Валы Ппромежуточные

Лит.	Масса	Масштаб
		1:1

Лист | Листов 1

ЮУрГУ
Кафедра графики

Копировал

Формат А2